CACHFIRES

FOCO TWO 1500 - BIOCAMINO DA INCASSO SU DUE LATI

BIO-30-151

Foco Two 1500 è un camino bioetanolo integrato di 150 cm di larghezza, a doppio lato, che consente di ammirare le fiamme da entrambi i lati, rendendolo perfetto per pareti divisorie e pareti mediali con TV. Questo camino fa parte della serie Foco, nota per i suoi camini bioetanolo integrati accessibili. Offre la possibilità di scegliere tra un bruciatore manuale o automatico, permettendo di personalizzare il controllo e il funzionamento delle fiamme. Realizzato in acciaio inossidabile verniciato a polvere da 4 mm, il Foco Two 1500 presenta un design elegante che mette in evidenza la bellezza delle fiamme.

SPECIFICHE TECNICHE

Bruciatore

Controllo	Automatico
Controllo	Manuale
Controllo	Telecomando
Fiamme regolabili	Sì
Dimensioni minime della stanza	94 metri cubi
Dimensioni minime della stanza	140 metri cubi
Lunghezza della fiamma	100 cm
Lunghezza della fiamma	90 cm
Tempo di combustione fino a	35 ore
Tempo di combustione fino a	11 ore
Tempo di combustione fino a	7,5 ore
Telecomando	Sì - (incluso)
Telecomando	No
Capacità	21 Litro
Capacità	6,8 Litro
Capacità	7 Litro
Requisiti di alimentazione	No
Requisiti di alimentazione	Sì
Potenza (Max)	9,4 kW
Potenza (Max)	6,4 kW

Dimensione

Lunghezza	150 cm
Altezza	50 cm
Profondità	40 cm

Aspetto esteriore

Materiale	Acciaio
Spessore dell'acciaio	4 mm
Colore	Nero
Vetro incluso	Sì

Modello

Tipo di carburante	Bioetanolo
Tipo di prodotto	Camino a bioetanolo trasparente da incasso

Canna fumaria	Non necessaria
Marchio	Foco
Uso	Al chiuso
Vista delle fiamme	Tunnel
Garanzia	2 Anni

Foco Two 1500 - Automatic Burner

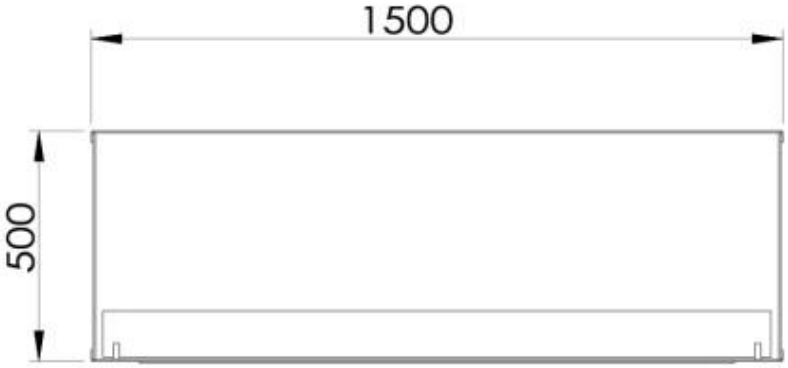

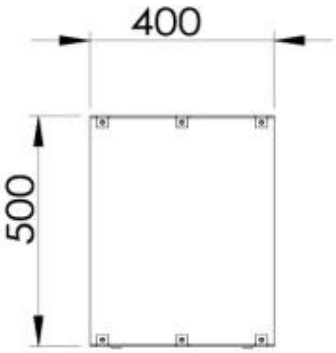

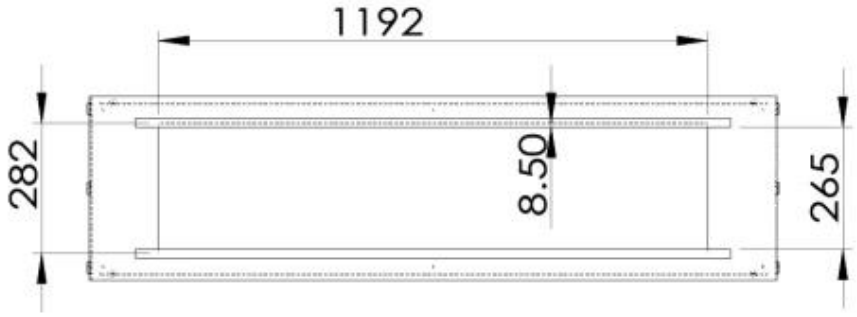

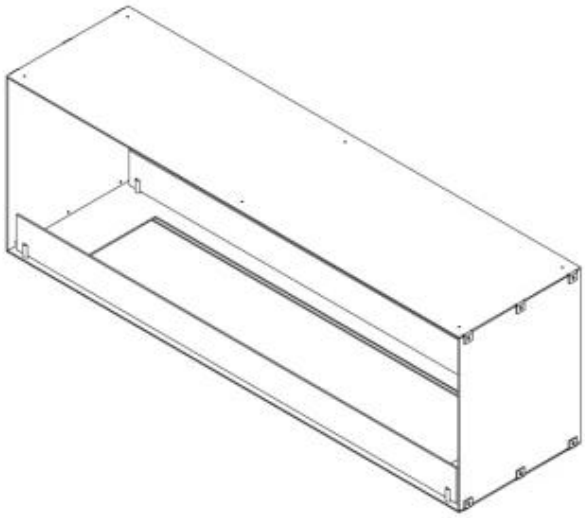
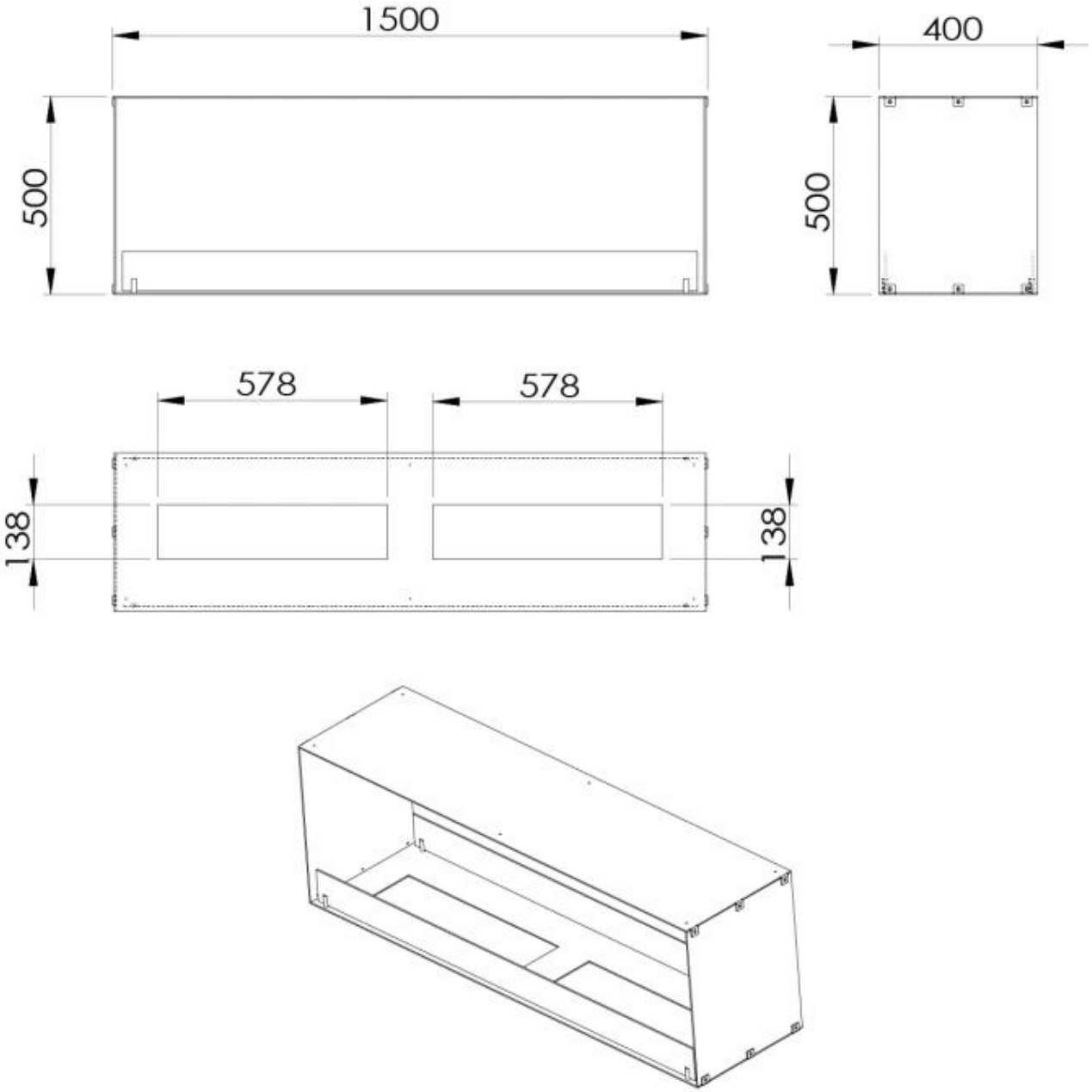
Foco Two 1500 - Manual Burner