CACHFIRES

GRATE XL - INSERTO FREESTANDING 80 CM

BIO-20-319

Griglia biocamino freestanding con bruciatore e legno ceramico. Progettata per essere piazzata ed utilizzata negli spazi inutilizzati di ex camini a legna tradizionali. Il modello misura in larghezza 80 cm.

SPECIFICHE TECNICHE

Specifiche principali

Tipo di prodotto	Inserto per camino esistente
Marchio	ScandiFlames
Uso	Al chiuso
Garanzia	2 Anni

Dimensioni & Peso

Lunghezza	76 cm
Altezza	13,9 cm
Profondità	35 cm
Peso	15 kg

Specifiche Tecniche

Dimensioni minime della stanza	70 metri cubi
Tipo di carburante	Bioetanolo
Tempo di combustione fino a	7,5 ore
Capacità	3,5 Litro
Potenza (Max)	3,3 kW
Consumo	0,46 l/ore
Tasso di ricambio d'aria consigliato	1

Specifiche del bruciatore

Controllo	Manuale
Fiamme regolabili	Sì
Modello di bruciatore	3,5 litri Superior
Lunghezza della fiamma	45 cm
Telecomando	No

Materiale e aspetto

Materiale	Acciaio
Colore	Nero
Decorazione	Legna

Dettagli di installazione

Canna fumaria	Non necessaria
Requisiti di alimentazione	No

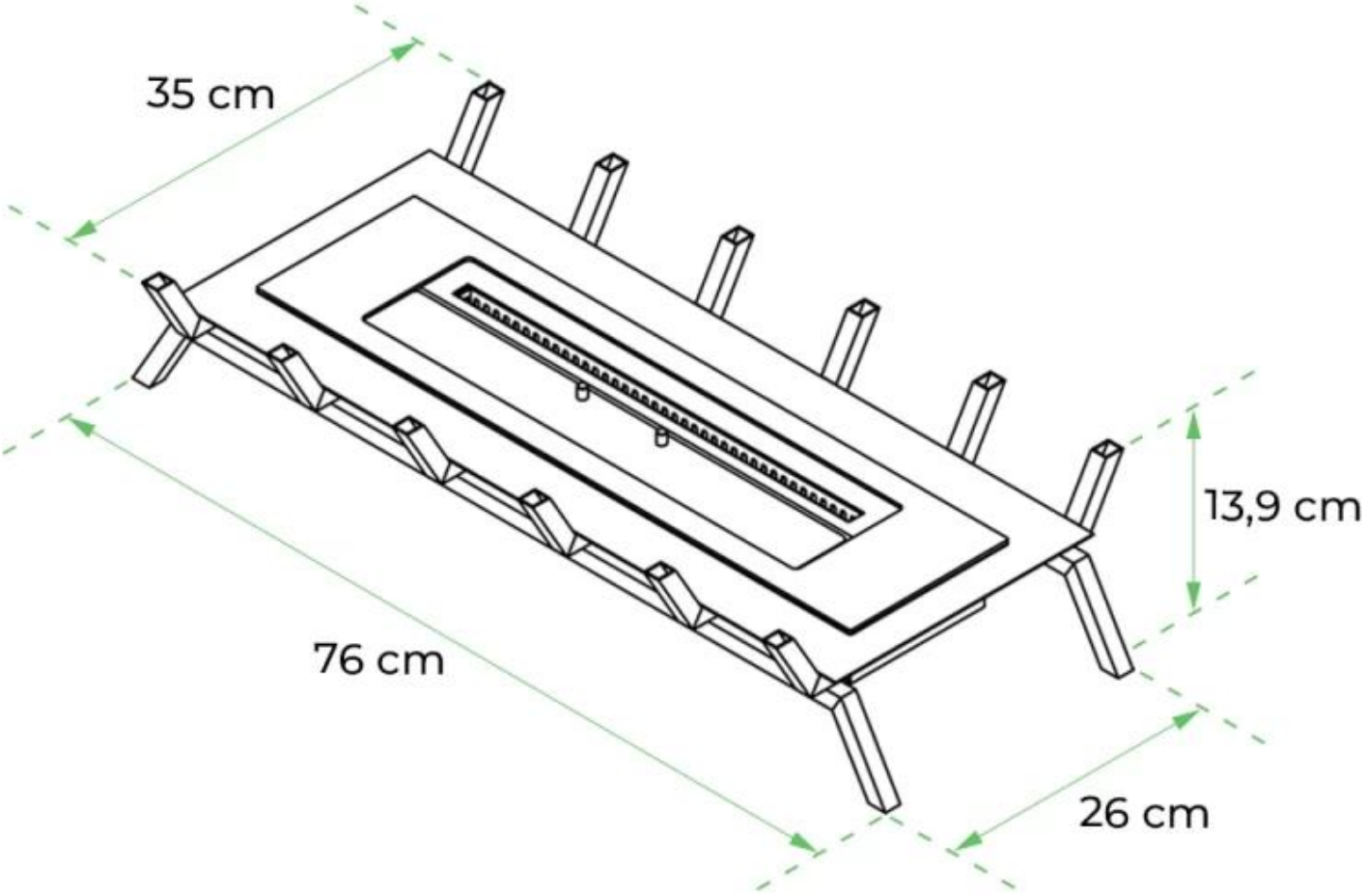
35 cm
13,9 cm
76 cm
26 cm