CACHFIRES

EDMONTON - BIOCAMINO DA TERRA 2 LATI

BIO-20-317

Qui puoi ottenere il camino a bioetanolo Edmonton in versione autoportante con le fiamme visibili da due lati. Il focolare fornito ha una capacità di 1 litri e offre un tempo di combustione fino a 4,5 ore per ogni riempimento.

SPECIFICHE TECNICHE

Specifiche principali

Tipo di prodotto	Camino a bioetanolo autoportante
Marchio	ScandiFlames
Uso	Al chiuso
Garanzia	2 Anni

Dimensioni & Peso

Lunghezza	50,2 cm
Altezza	86,5 cm
Profondità	30 cm
Diametro	50,2 cm
Peso	16 kg

Specifiche Tecniche

Dimensioni minime della stanza	40 metri cubi
Tipo di carburante	Bioetanolo
Tempo di combustione fino a	4.5 ore
Capacità	1 Litro
Potenza (Max)	1,9 kW
Consumo	0,22 l/ore

Specifiche del bruciatore

Fiamme regolabili	Sì
Controllo	Manuale
Modello di bruciatore	1,0 litri Deluxe
Telecomando	No

Materiale e aspetto

Materiale	Acciaio
Colore	Nero
Vetro incluso	Sì

Dettagli di installazione

Requisiti di alimentazione	No

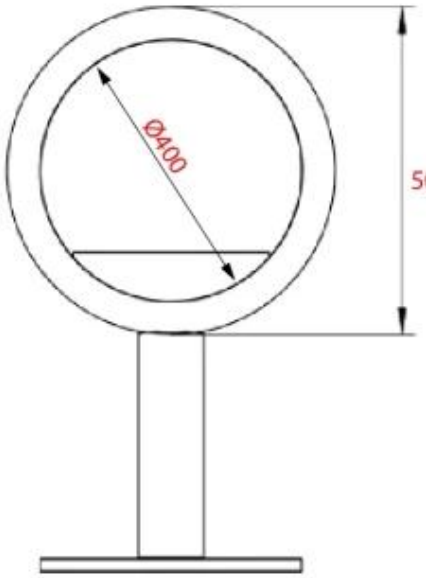
Ø400
502

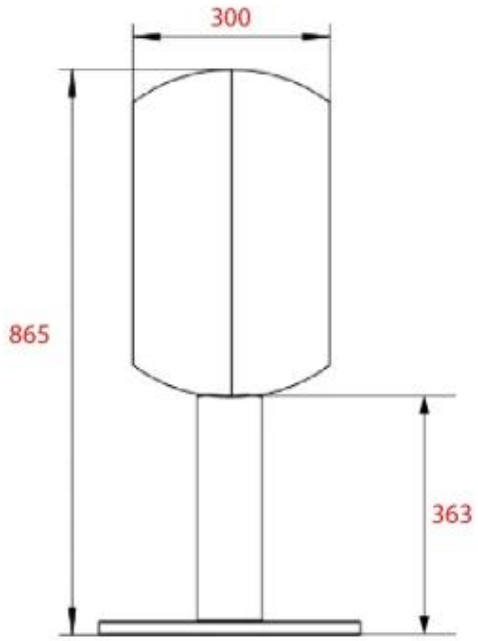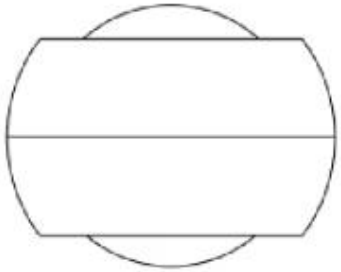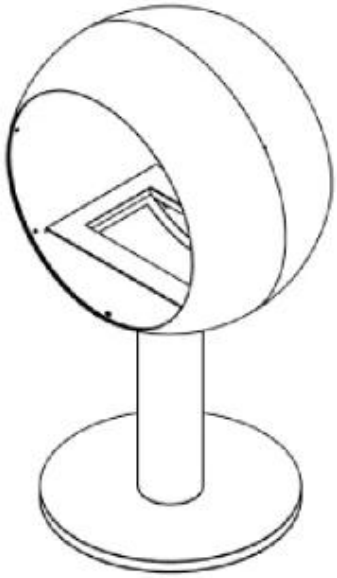
300
865
363