CACHFIRES

FOCO MYST TWO 1000 - CAMINO A 2 LATI - VAPORE ACQUEO

HYB-30-105

Il Foco Myst Two 1000 è un elegante camino a vapore da incasso a due lati con dimensioni di L: 100 cm x H: 50 cm x P: 40 cm. Questo modello crea un effetto fiamma realistico utilizzando vapore acqueo e LED, senza produrre calore. Con una capacità del serbatoio di 2 litri e un'autonomia di 10 ore, è perfetto per chi desidera un'atmosfera accogliente e moderna senza complicazioni. Controllabile tramite telecomando, è una scelta sofisticata per qualsiasi spazio abitativo.

SPECIFICHE TECNICHE

Funzioni

Fiamme regolabili	Sì
Controllo	Telecomando
Telecomando	Sì - (incluso)
Termostato	No

Specifiche principali

Tipo di prodotto	Camino a vapore da incasso trasparente
Marchio	Foco
Uso	Al chiuso
Garanzia	2 Anni

Dimensioni e peso

Lunghezza	100 cm
Altezza	50 cm
Profondità	40 cm
Peso	30 kg
Lunghezza del cavo	150 cm

Specifiche tecniche

Modello di bruciatore	Dimplex Optimyst Cassette 500
Tipo di carburante	Acqua ed elettricità
Tempo di combustione fino a	10 ore
Capacità	2 Litro
Colori della fiamma	1 Colori
Potenza (Max)	Nessun calore kW
Consumo	220 l/ore

Materiale e aspetto

Materiale	Acciaio
Colore	Nero
Finitura	Opaco
Interno (colore/materiale)	Nero
Decorazione	Legno (a parte)
Vetro incluso	Sì
Altezza del vetro	15 cm

Dettagli di installazione

Apertura di ventilazione richiesta	210 cm2
Canna fumaria	Non necessaria
Requisiti di alimentazione	Sì

CASSETTE 500 AUTOMATIC

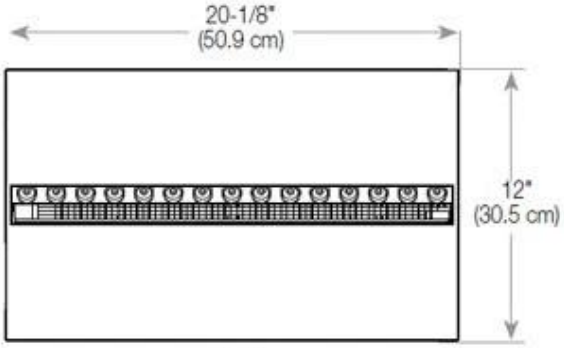

TOP

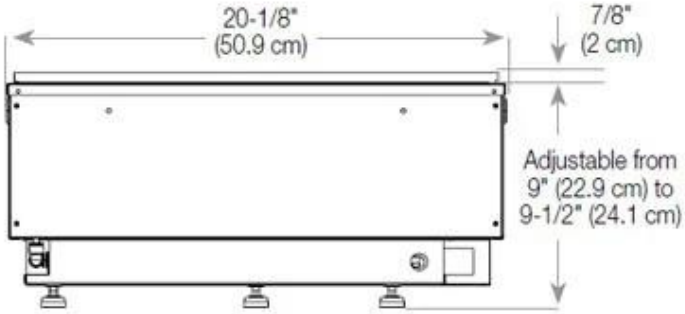

FRONT

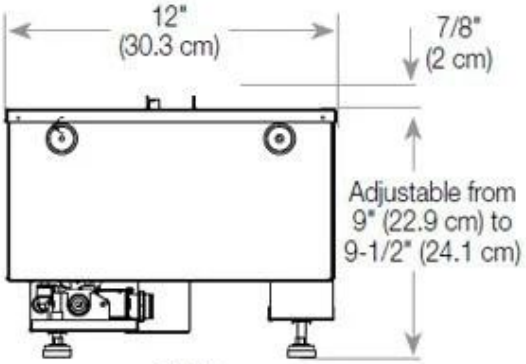

SIDE

CASSETTE 500 MANUAL

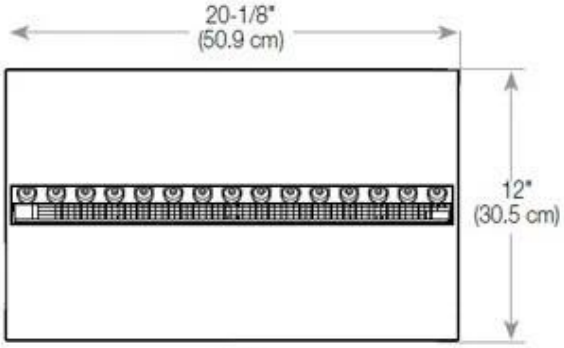

TOP

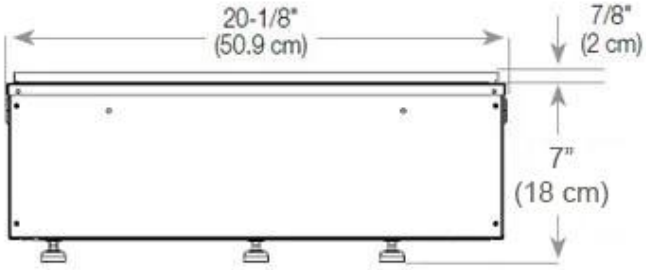

FRONT

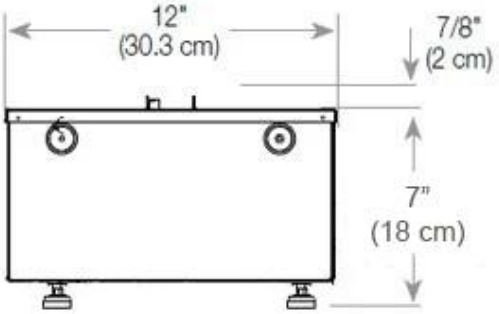

SIDE
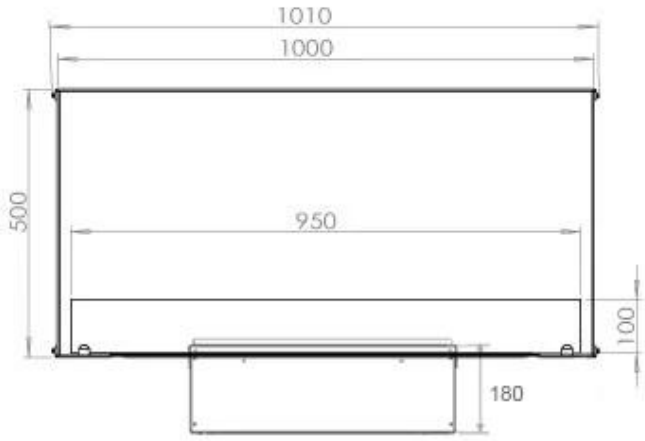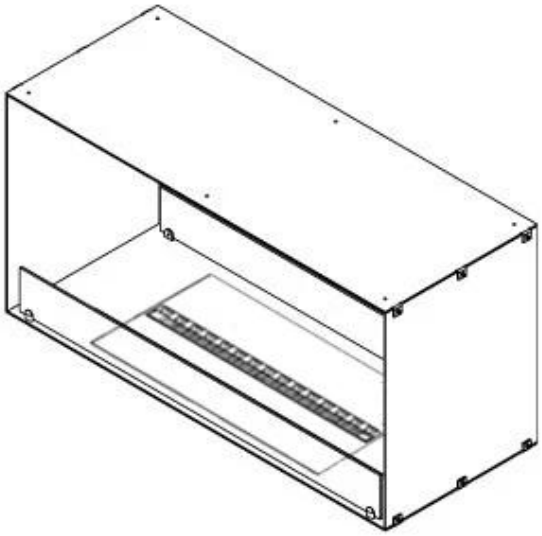
DISEGNO TECNICO