CACHFIRES

INSERTO CON INVOLUCRO PER BIOCAMINO

BIO-20-310

Inserto a bioetanolo da inserire in un tradizionale camino o stufa a legna. Ottieni fiamme nel tuo vecchio camino rustico in modo semplice e sicuro.

SPECIFICHE TECNICHE

Specifiche principali

Tipo di prodotto	Inserto per camino esistente
Marchio	ScandiFlames
Uso	Al chiuso
Garanzia	2 Anni

Dimensioni & Peso

Lunghezza	30,5 cm
Altezza	10,3 cm
Profondità	20 cm
Peso	5 kg

Specifiche Tecniche

Dimensioni minime della stanza	45 metri cubi
Tipo di carburante	Bioetanolo
Tempo di combustione fino a	6 ore
Capacità	1,5 Litro
Potenza (Max)	2,2 kW
Consumo	0,25 l/ore
Tasso di ricambio d'aria consigliato	1

Specifiche del bruciatore

Fiamme regolabili	Sì
Controllo	Manuale
Modello di bruciatore	1,5 litri Premium
Lunghezza della fiamma	15 cm
Telecomando	No

Materiale e aspetto

Materiale	Acciaio
Colore	Nero
Vetro incluso	No

Dettagli di installazione

Canna fumaria	Non necessaria
Requisiti di alimentazione	No

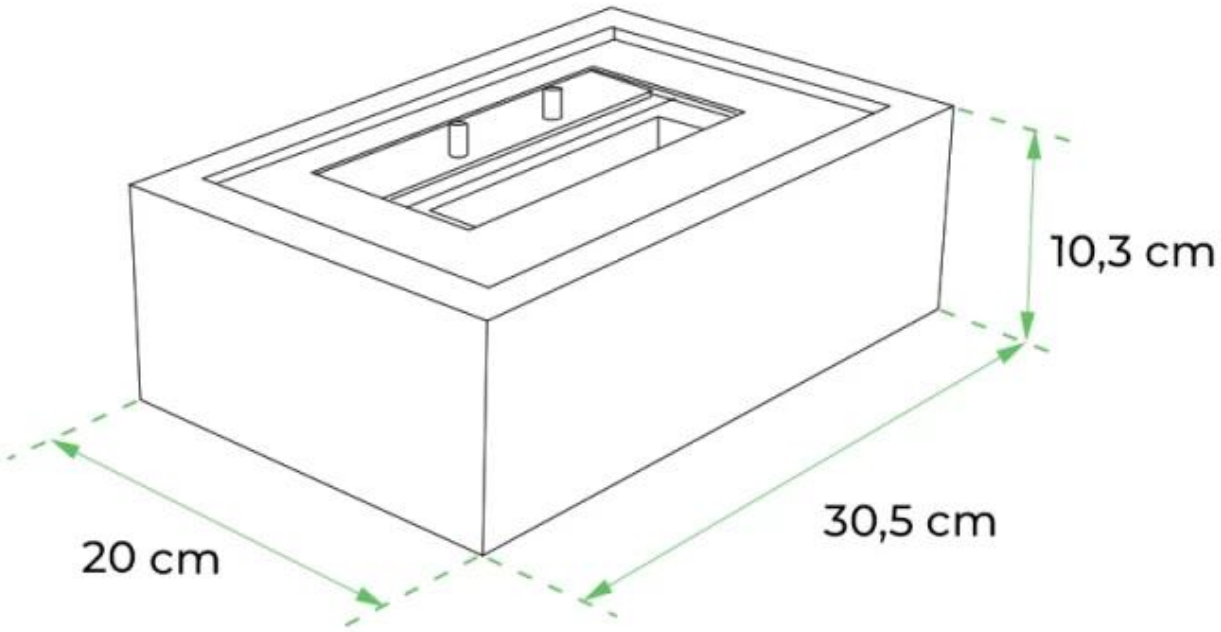
10,3 cm
30,5 cm
20 cm