CACHFIRES

# MARYLAND - CAMINO OVALE NERO DA PARETE

BIO-10-056

Biocamino ovale da appendere alla parete di colore nero dal design sottile ed elegante. Questo biocamino ha un focolare con una capacità di 3,5 litri, che fornisce fino a 7,5 ore di durata della combustione.

## SPECIFICHE TECNICHE

### Specifiche principali

| | |
|---|---|
| Tipo di prodotto | Camino a bioetanolo da parete |
| Marchio | ScandiFlames |
| Uso | Al chiuso |
| Garanzia | 2 Anni |

### Dimensioni & Peso

| | |
|---|---|
| Lunghezza | 90 cm |
| Altezza | 60 cm |
| Profondità | 13 cm |
| Peso | 19 kg |

### Specifiche Tecniche

| | |
|---|---|
| Dimensioni minime della stanza | 60 metri cubi |
| Tipo di carburante | Bioetanolo |
| Tempo di combustione fino a | 7 ore |
| Capacità | 3,5 Litro |
| Potenza (Max) | 3,2 kW |
| Consumo | 0,43 l/ore |
| Tasso di ricambio d'aria consigliato | 1 |

### Specifiche del bruciatore

| | |
|---|---|
| Fiamme regolabili | Sì |
| Controllo | Manuale |
| Modello di bruciatore | 3 litri Slimline |
| Lunghezza della fiamma | 42 cm |
| Telecomando | No |

### Materiale e aspetto

| | |
|---|---|
| Materiale | Acciaio |
| Colore | Nero |
| Finitura | Opaco |
| Forma | Ovale |
| Vetro incluso | Sì |

### Dettagli di installazione

| | |
|---|---|
| Canna fumaria | Non necessaria |
| Requisiti di alimentazione | No |
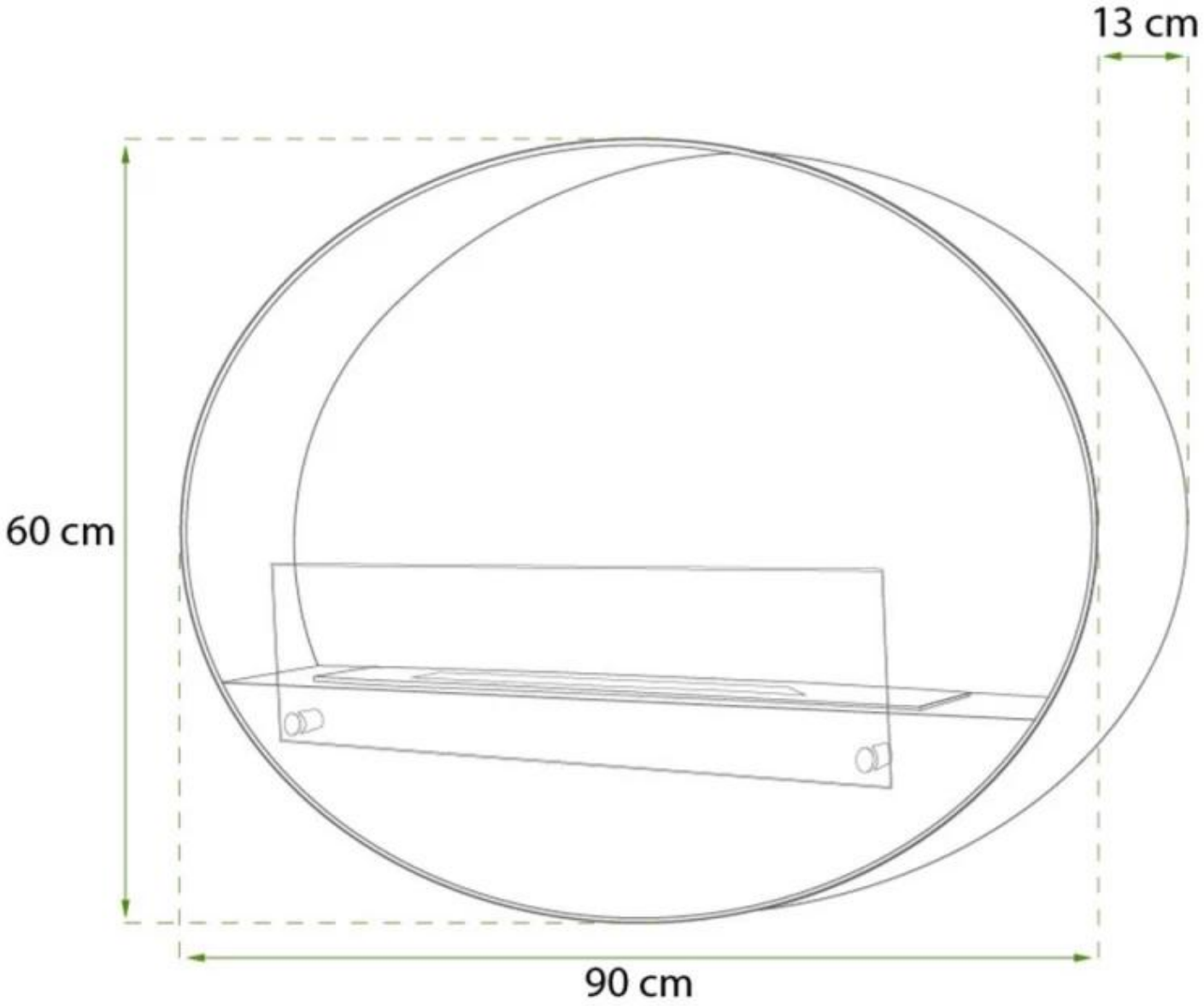
DISEGNO TECNICO