CACHFIRES

FOCO TWO 1400 DOUBLE - BIOCAMINO DA INCASSO SU DUE LATI

BIO-30-142

Biocamino da incasso Foco Two 1400 Double è un camino extra-large con fiamme visibili su due lati progettato per l'installazione nella parete. Dotato di due bruciatori manuali separati, ciascuno largo 60 cm e con una capacità di 3,5 litri, il camino offre fino a 7,5 ore di tempo di combustione. Questa configurazione garantisce un migliore controllo delle fiamme e del calore. Realizzato in acciaio inossidabile verniciato a polvere di 4 mm, il camino vanta un design elegante. E' incluso il vetro temperato per ulteriore sicurezza e stabilità della fiamma.

SPECIFICHE TECNICHE

Bruciatore

Controllo	Manuale
Dimensioni minime della stanza	140 metri cubi
Fiamme regolabili	Sì
Modello di bruciatore	4 litri Superior
Lunghezza della fiamma	90 cm
Tempo di combustione fino a	7,5 ore
Telecomando	No
Capacità	8 Litro
Requisiti di alimentazione	No
Potenza (Max)	6,5 kW
Consumo	0,9 l/ore

Modello

Tipo di carburante	Bioetanolo
Tipo di prodotto	Camino a bioetanolo trasparente da incasso
Canna fumaria	Non necessaria
Marchio	Foco
Uso	Al chiuso
Garanzia	2 Anni
Tasso di ricambio d'aria consigliato	1

Dimensione

Lunghezza	140 cm
Altezza	50 cm
Profondità	40 cm
Peso	75 kg

Aspetto esteriore

Materiale	Acciaio
Spessore dell'acciaio	4 mm
Colore	Nero
Vetro incluso	Sì
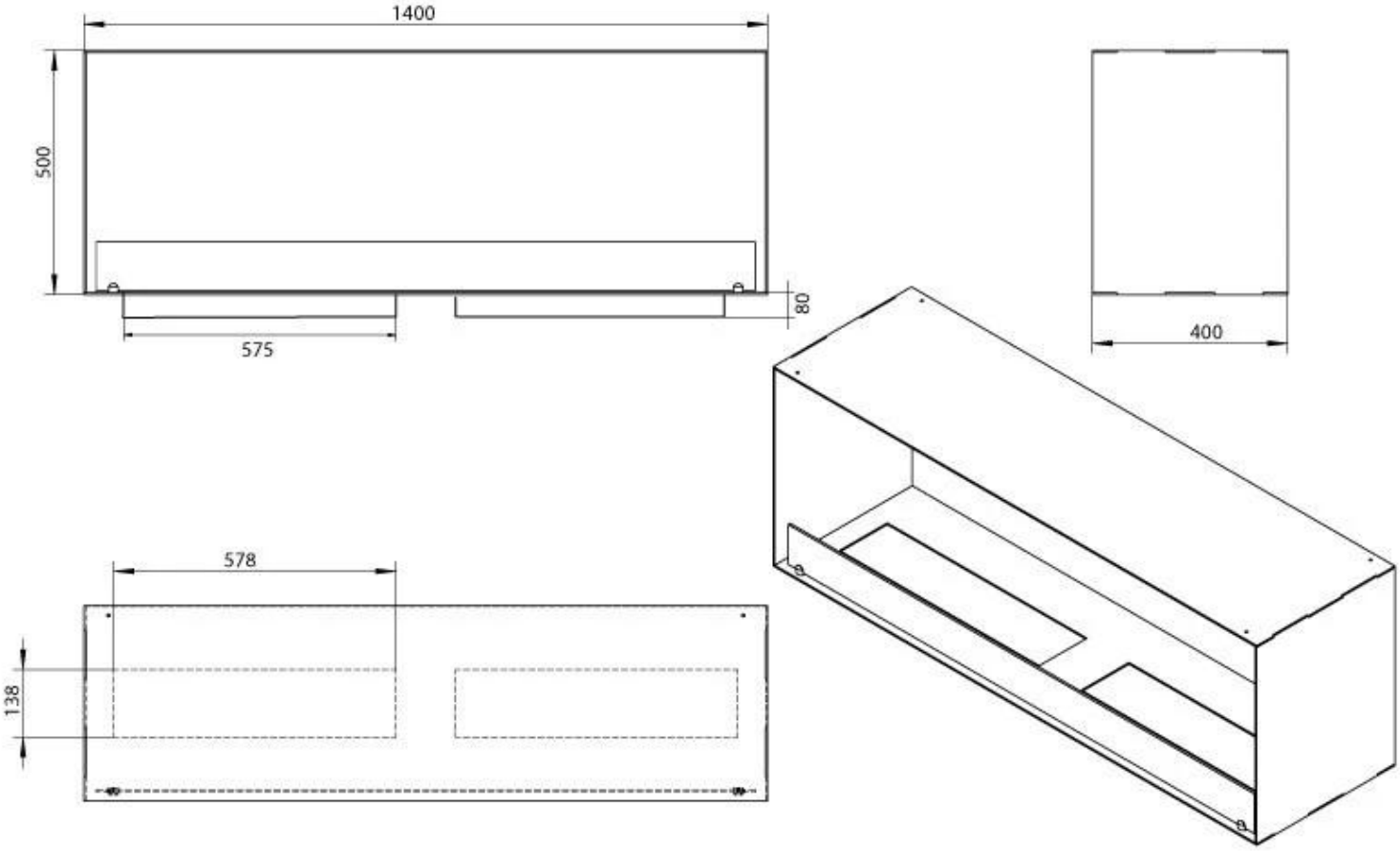
Superior Manual 600