CACHFIRES

FOCO TWO 1000 - BIOCAMINO DA INCASSO SU DUE LATI

BIO-30-105

Foco Two 1000 è un elegante camino a bioetanolo a tunnel progettato per l'installazione ad incasso, che consente di godere delle fiamme da due lati opposti. Questo camino è perfetto per pareti divisorie o come room divider tra il soggiorno e la cucina. Puoi scegliere tra un bruciatore a bioetanolo manuale o uno automatico. Questo ultimo offre livelli di fiamma regolabii e telecomando per una maggiore comodità. Realizzato in acciaio inossidabile verniciato a polvere da 4 mm con vetro temperato, il Foco Two garantisce un'esperienza di fiamma stabile e affascinante, aggiungendo un tocco moderno a qualsiasi abitazione.

SPECIFICHE TECNICHE

Bruciatore

Fiamme regolabili	Sì
Controllo	Automatico
Controllo	Manuale
Dimensioni minime della stanza	75 metri cubi
Lunghezza della fiamma	60 cm
Modello di bruciatore	Planika PrimeFire 700
Modello di bruciatore	4 litri Superior
Tempo di combustione fino a	7 ore
Telecomando	Sì (componente aggiuntivo)
Capacità	4,0 Litro
Requisiti di alimentazione	No
Requisiti di alimentazione	Sì
Potenza (Max)	4,4 kW

Dimensione

Lunghezza	100 cm
Altezza	50 cm
Profondità	40 cm
Peso	30 kg

Aspetto esteriore

Materiale	Acciaio
Spessore dell'acciaio	4 mm
Colore	Nero
Vetro incluso	Sì

Modello

Tipo di prodotto	Camino a bioetanolo trasparente da incasso
Tipo di carburante	Bioetanolo
Canna fumaria	Non necessaria
Marchio	Foco
Uso	Al chiuso
Garanzia	2 Anni
Tasso di ricambio d'aria consigliato	1

Foco Two 1000 - FLA4

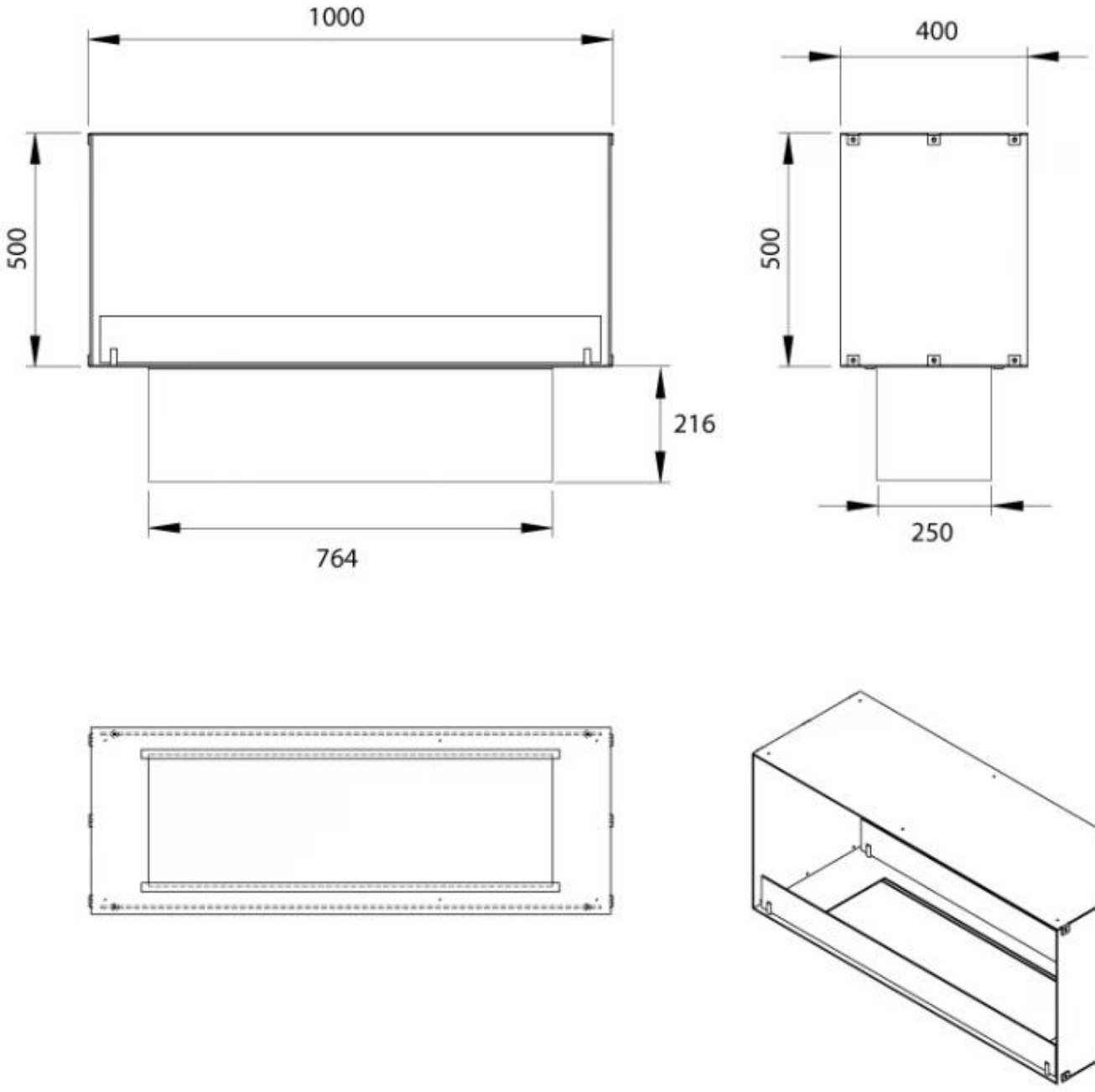

Foco Two 1000 - FLA4+

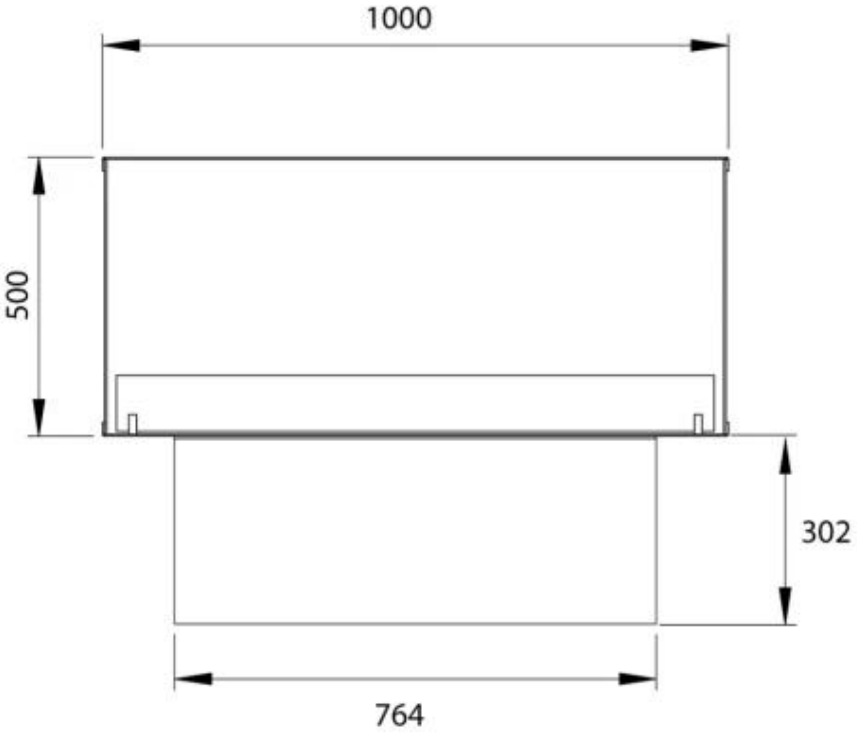

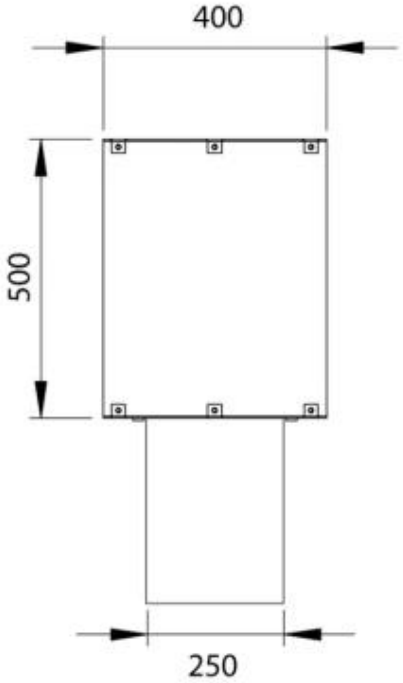

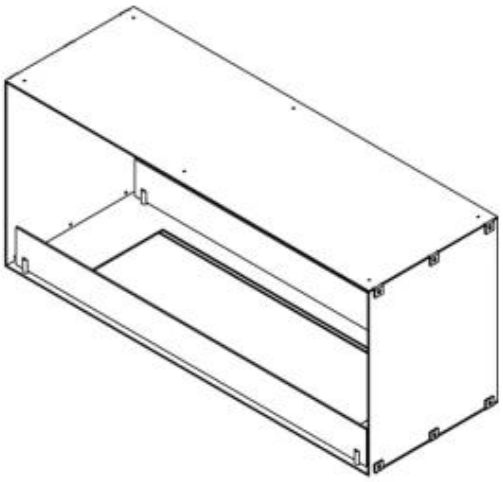
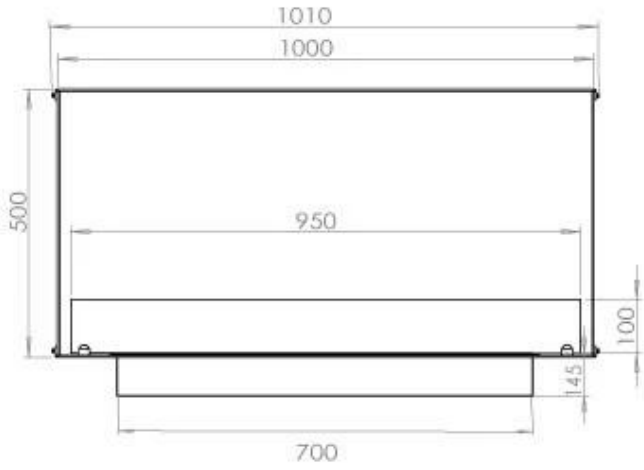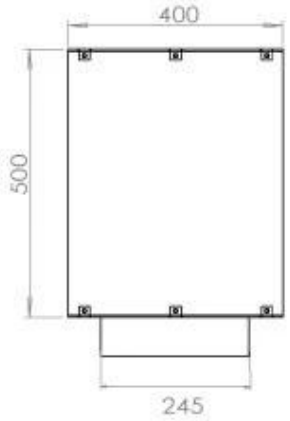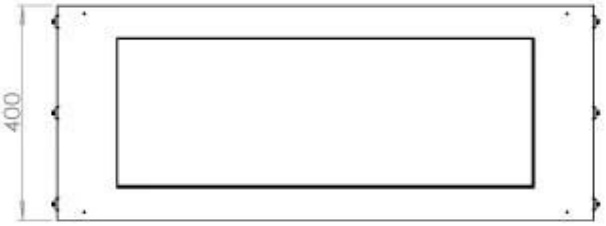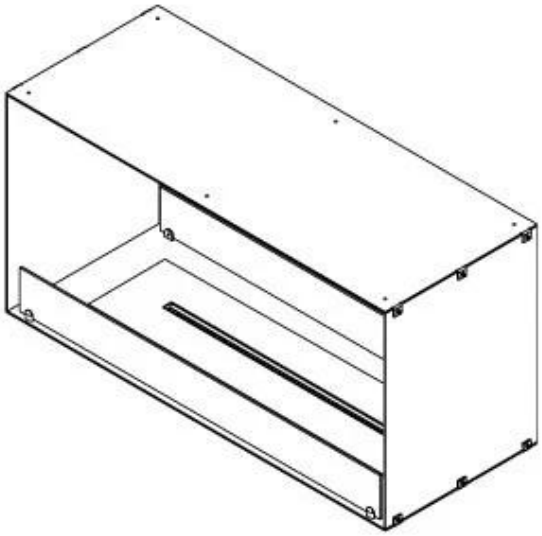
PrimeFire