CACHFIRES

FOCO CORNER 800 - ANGOLO SINISTRO

BIO-30-122

Foco Corner Left 800 è un biocamino da incasso contemporaneo, progettato per l'installazione ad angolo, che offre una vista mozzafiato della fiamma sia dalla parte anteriore che da quella sinistra. Disponibile con bruciatori manuali o automatici, questo camino porta calore ed eleganza in qualsiasi ambiente. I modelli automatici consentono il controllo remoto per una maggiore comodità. Con un processo di installazione semplice e senza necessità di canna fumaria o condotto di areazione, è un'ottima scelta per interni moderni.

SPECIFICHE TECNICHE

Bruciatore

Fiamme regolabili	Sì
Controllo	Telecomando
Controllo	Automatico
Controllo	Manuale
Dimensioni minime della stanza	70 metri cubi
Modello di bruciatore	3,5 litri Superior
Lunghezza della fiamma	45 cm
Tempo di combustione fino a	7,5 ore
Telecomando	Sì (componente aggiuntivo)
Requisiti di alimentazione	Sì
Requisiti di alimentazione	No
Potenza (Max)	3,2 kW
Consumo	0,46 l/ore

Dimensione

Lunghezza	80 cm
Altezza	50 cm
Profondità	40 cm
Peso	25 kg

Aspetto esteriore

Materiale	Acciaio
Spessore dell'acciaio	4 mm
Colore	Nero
Vetro incluso	Sì

Modello

Tipo di prodotto	Camino a bioetanolo trasparente da incasso
Tipo di carburante	Bioetanolo
Canna fumaria	Non necessaria
Marchio	Foco
Uso	Al chiuso
Vista delle fiamme	Angolare sx
Garanzia	2 Anni

Tasso di ricambio d'aria consigliato	1

Automatic burner

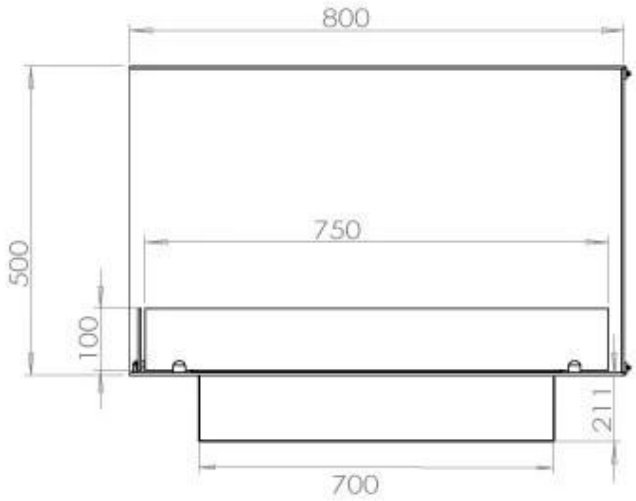

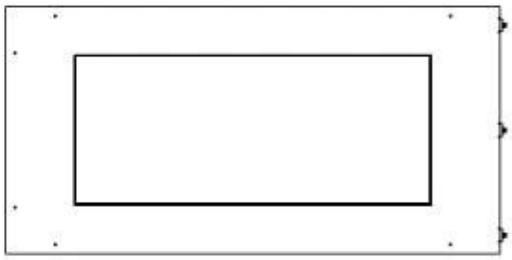

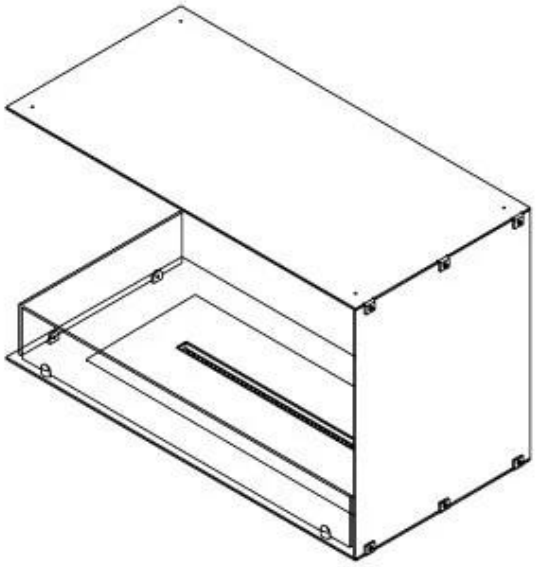

PrimeFire 700

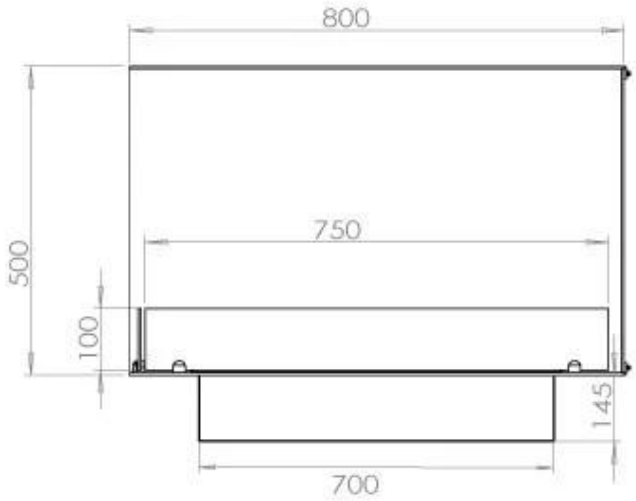

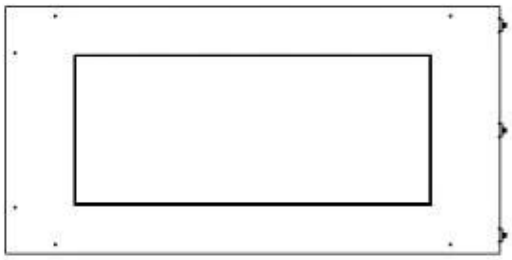

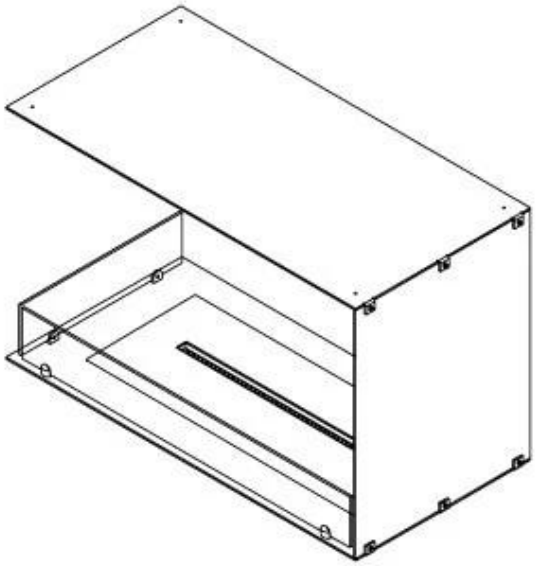
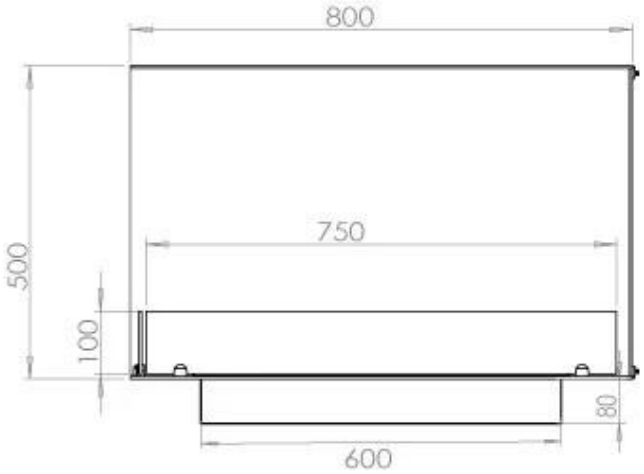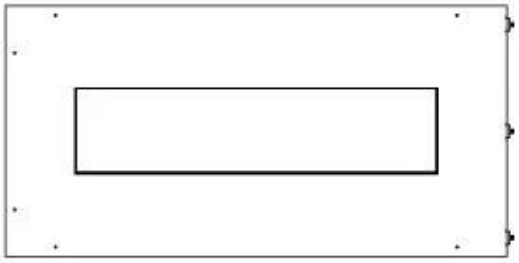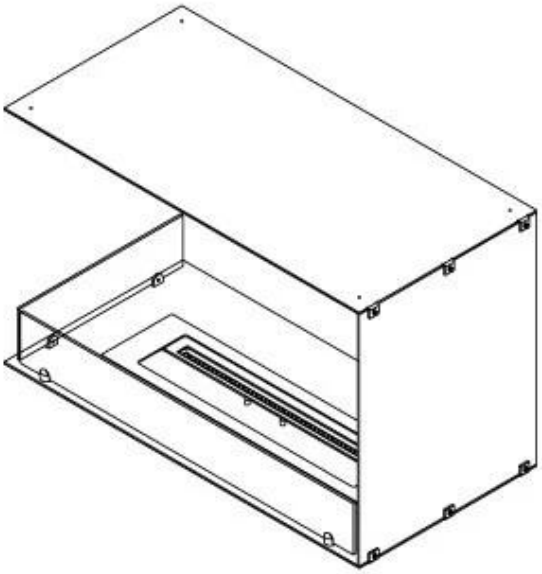
Superior Manual