CACHFIRES

BOSTON - STUFA A BIOETANOLO NERA

BIO-20-239

Stufa a bioetanolo dall'aspetto affascinante che si ispira al design tradizionale della stufa a legna.

SPECIFICHE TECNICHE

Specifiche principali

Tipo di prodotto	Stufa a bioetanolo
Marchio	ScandiFlames
Uso	Al chiuso
Garanzia	2 Anni

Dimensioni & Peso

Lunghezza	52 cm
Altezza	98 cm
Profondità	34 cm
Peso	33 kg

Specifiche Tecniche

Dimensioni minime della stanza	40 metri cubi
Tipo di carburante	Bioetanolo
Tempo di combustione fino a	6 ore
Capacità	1,3 Litro
Potenza (Max)	1,9 kW
Consumo	0,21 l/ore
Tasso di ricambio d'aria consigliato	1

Specifiche del bruciatore

Fiamme regolabili	Sì
Controllo	Manuale
Lunghezza della fiamma	13 cm
Modello di bruciatore	1,3 litri Premium
Telecomando	No

Materiale e aspetto

Materiale	Acciaio
Colore	Nero
Vetro incluso	Sì

Dettagli di installazione

Canna fumaria	Non necessaria
Requisiti di alimentazione	No

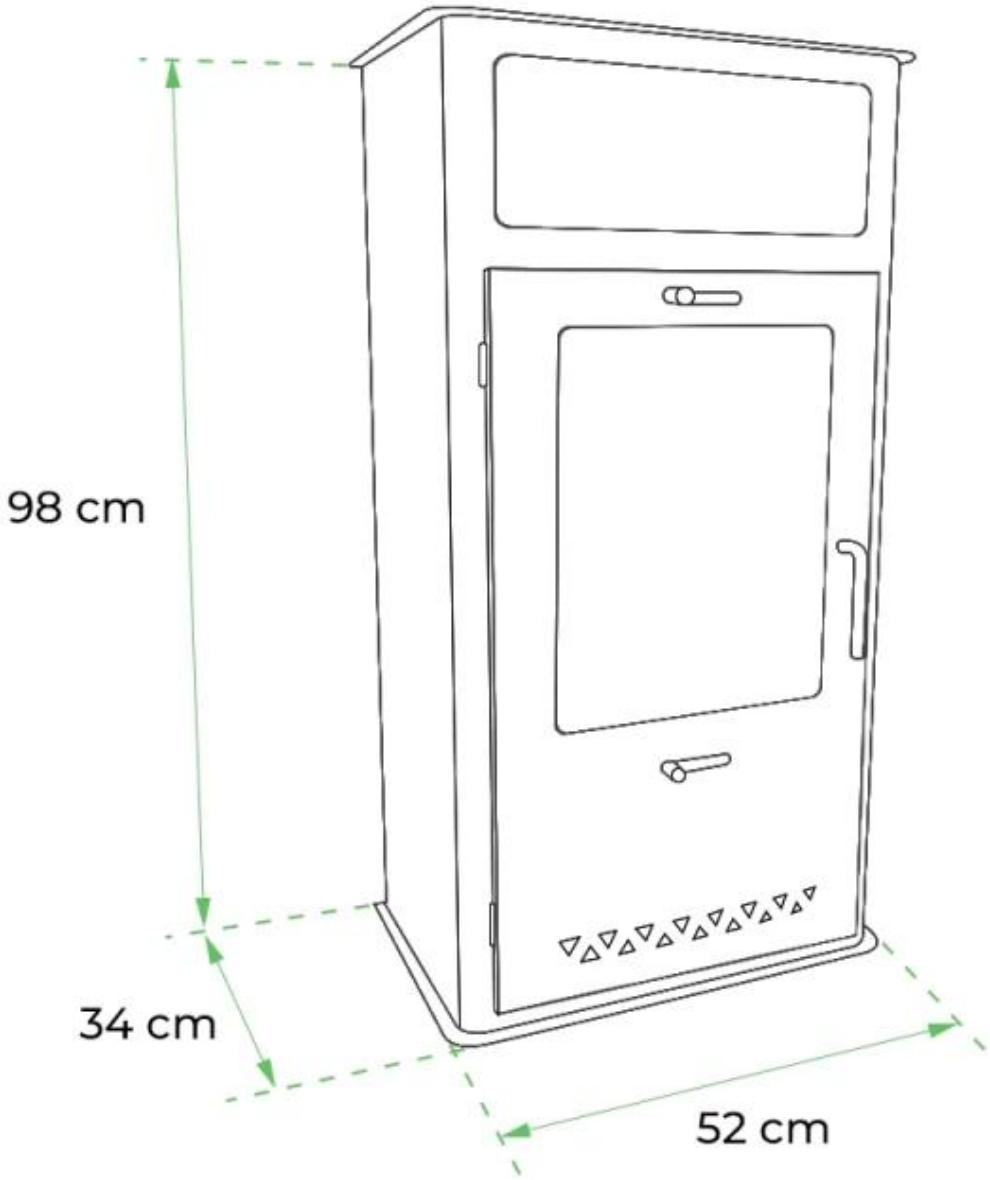
98 cm
34 cm
52 cm