CACHFIRES

MONTGOMERY - BIOSTUFA CON APERTURA FRONTALE BIANCA

BIO-20-218

Biocamino da pavimento bianco con un bell'aspetto di una stufa a legna. Dimensioni: H: 95 x Ø 45 cm. Autonomia: 4,5 ore per. Riempimento.

SPECIFICHE TECNICHE

Specifiche principali

Tipo di prodotto	Stufa a bioetanolo
Marchio	ScandiFlames
Uso	Al chiuso
Garanzia	2 Anni

Dimensioni & Peso

Altezza	95 cm
Diametro	45 cm
Peso	28 kg

Specifiche Tecniche

Dimensioni minime della stanza	40 metri cubi
Tipo di carburante	Bioetanolo
Tempo di combustione fino a	4.5 ore
Capacità	1 Litro
Potenza (Max)	1,9 kW
Consumo	0,22 l/ore
Tasso di ricambio d'aria consigliato	1

Specifiche del bruciatore

Fiamme regolabili	Sì
Controllo	Manuale
Modello di bruciatore	1,0 litri Deluxe
Lunghezza della fiamma	13 cm
Telecomando	No

Materiale e aspetto

Materiale	Acciaio
Colore	Bianco
Vetro incluso	Sì

Dettagli di installazione

Canna fumaria	Non necessaria
Requisiti di alimentazione	No

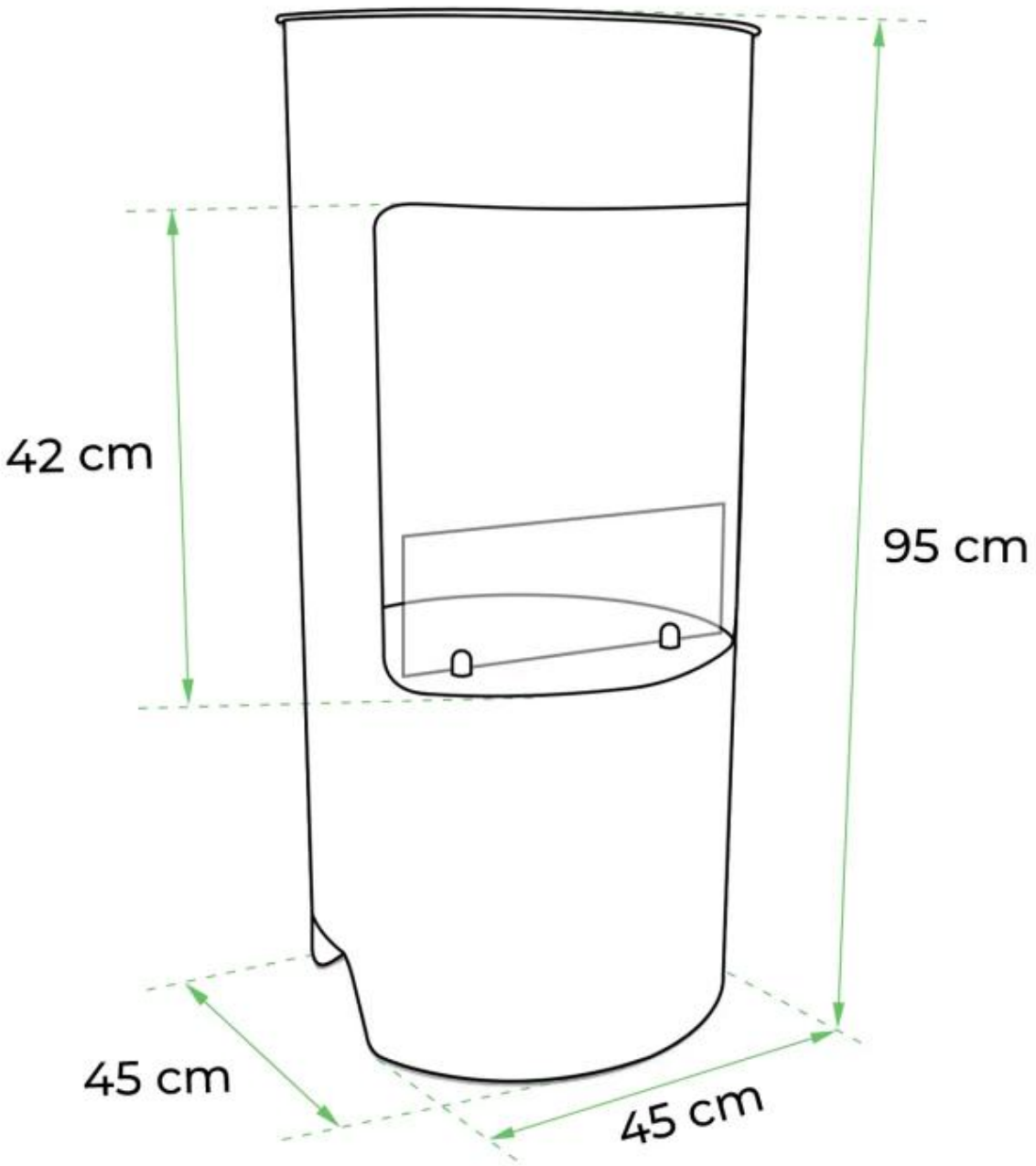
42 cm
95 cm
45 cm
45 cm