CACHFIRES

NEVADA - BIOCAMINO DA PARETE - FINO A 6 ORE DI AUTONOMIA

BIO-10-008

Popolare e moderno biocamino da parete con frontale in vetro. Nevada è un bestseller ed è anche un'aggiunta davvero interessante al tuo arredamento.

SPECIFICHE TECNICHE

Specifiche principali

Tipo di prodotto	Camino a bioetanolo da parete
Marchio	ScandiFlames
Uso	Al chiuso
Garanzia	2 Anni

Dimensioni & Peso

Lunghezza	60 cm
Altezza	40 cm
Profondità	21 cm
Peso	14,5 kg

Specifiche Tecniche

Dimensioni minime della stanza	45 metri cubi
Tipo di carburante	Bioetanolo
Tempo di combustione fino a	6 ore
Capacità	1,5 Litro
Potenza (Max)	2,2 kW
Consumo	0,25 l/ore
Tasso di ricambio d'aria consigliato	1

Specifiche del bruciatore

Fiamme regolabili	Sì
Controllo	Manuale
Lunghezza della fiamma	24 cm
Modello di bruciatore	1,5 litri Deluxe
Telecomando	No

Materiale e aspetto

Materiale	Acciaio
Colore	Nero
Forma	Rettangolare
Vetro incluso	Sì

Dettagli di installazione

Canna fumaria	Non necessaria
Requisiti di alimentazione	No

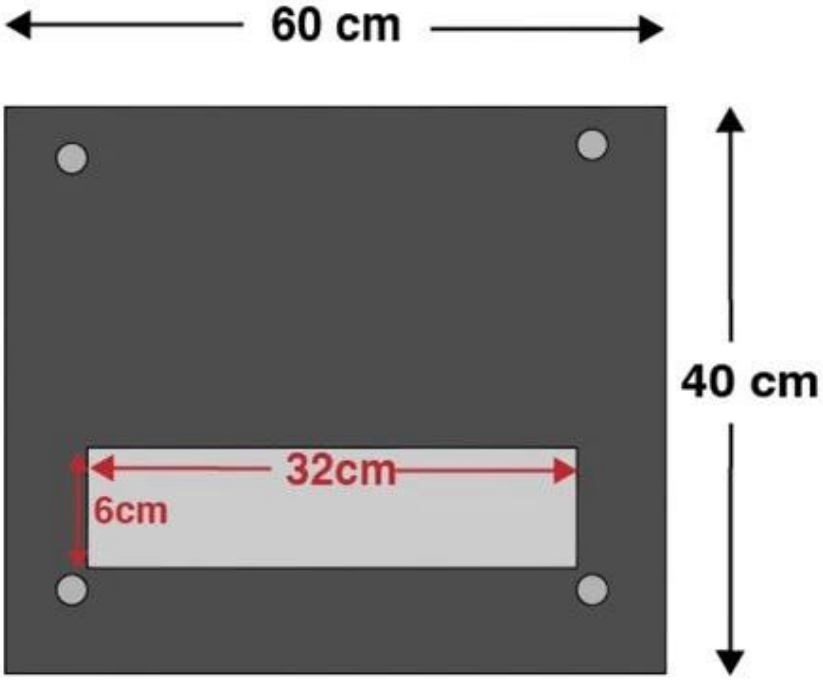
60 cm
40 cm
32cm
6cm

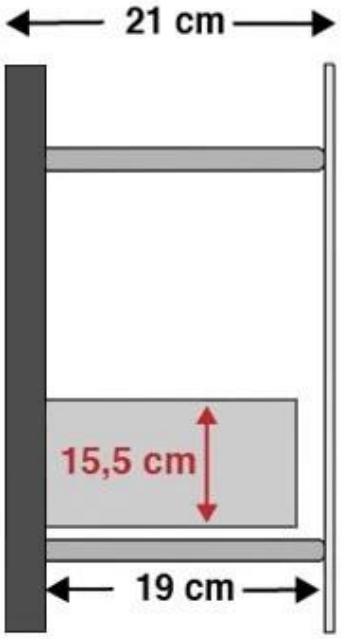
21 cm
15,5 cm
19 cm

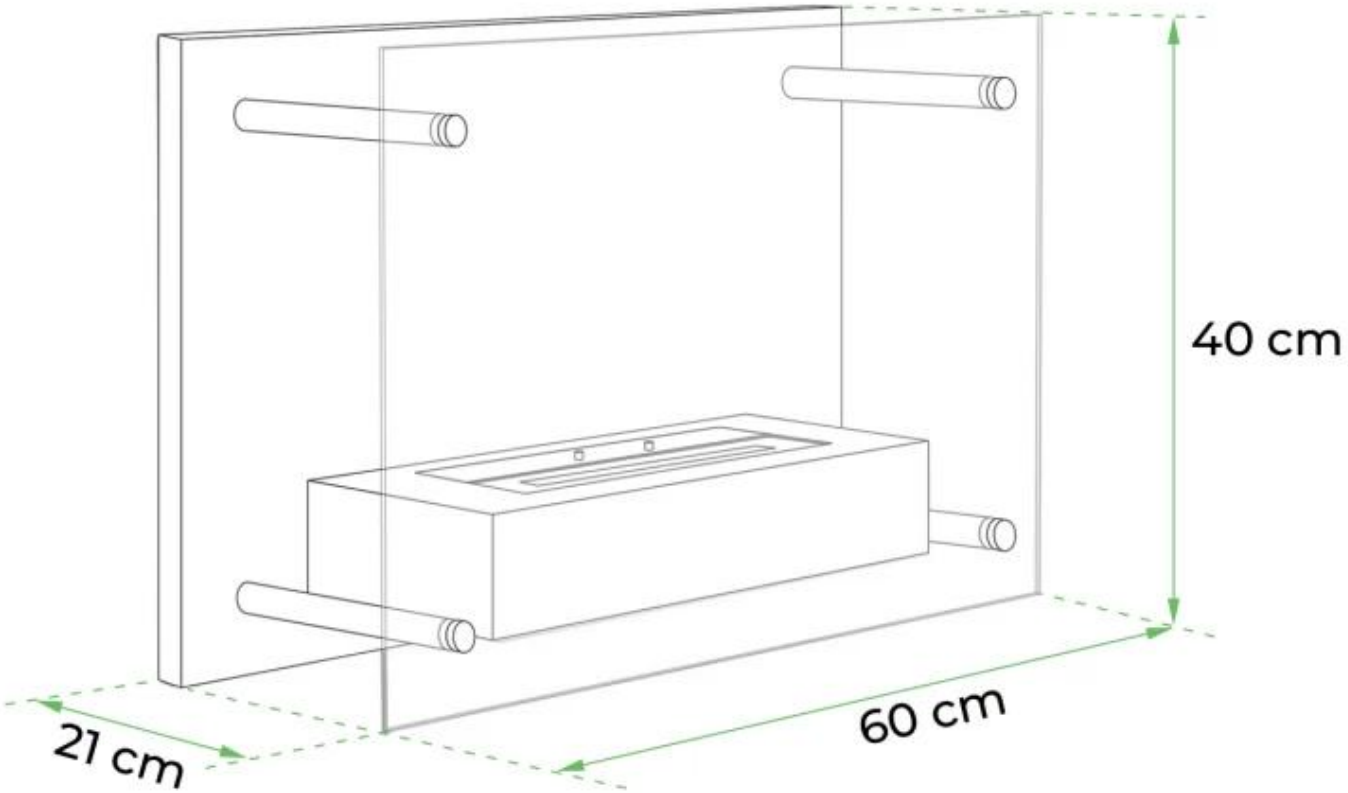
40 cm
60 cm
21 cm